ACHMT-100RF

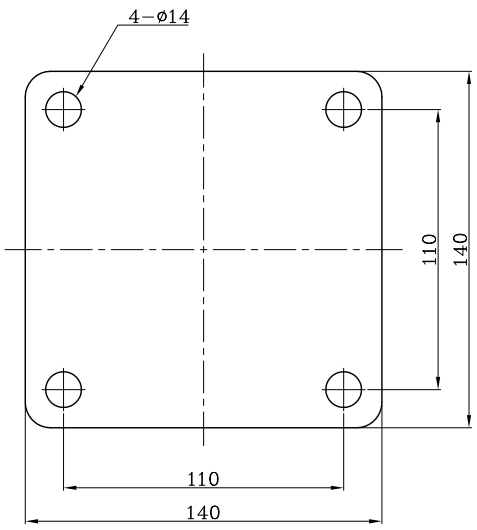
4-ø14
110
140
110
140

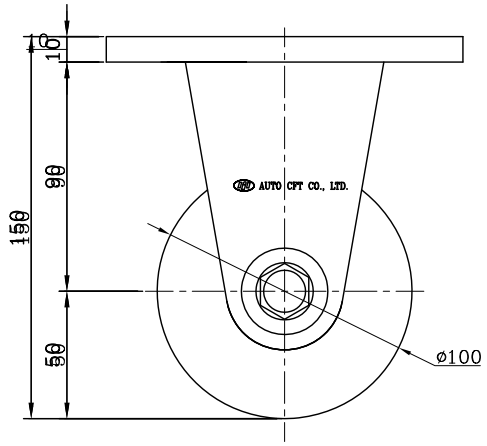
10
15
90
150
50
AUTO CPT CO., LTD.
ø100

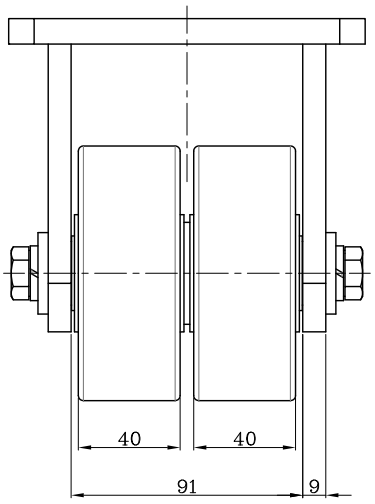
40
40
91
9