ACMU - 125SFL

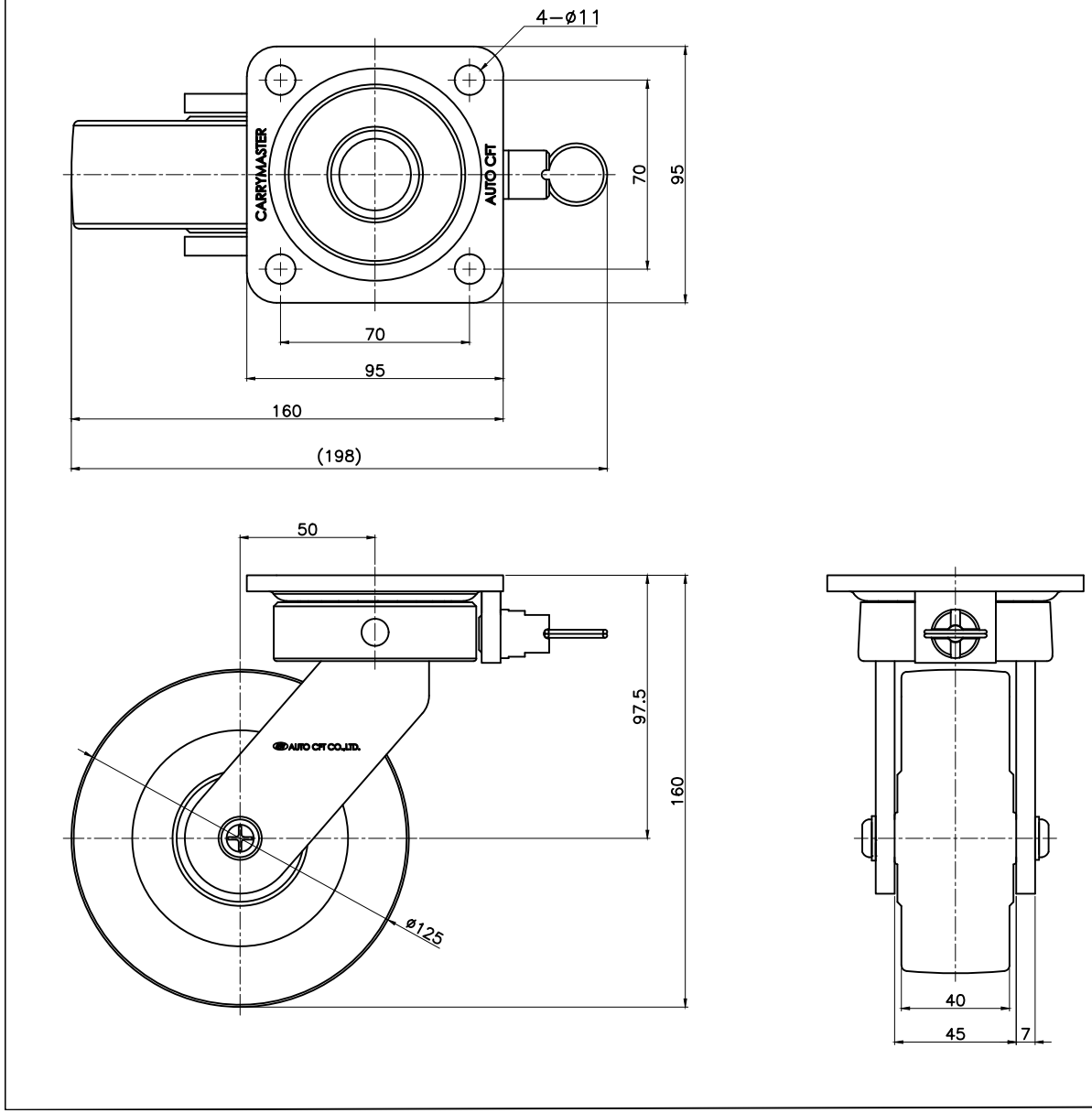
4-ø11
CARRYMASTER
AUTO CFT
70
95
70
95
160
(198)
50
97.5
160
AUTO CFT CO.,LTD.
ø125
40
45
7