NO.	DESCRIPTIONS	MAT'L	Q'TY	WEIGHT KG. UNIT	WEIGHT KG. TOTAL	REMARKS.

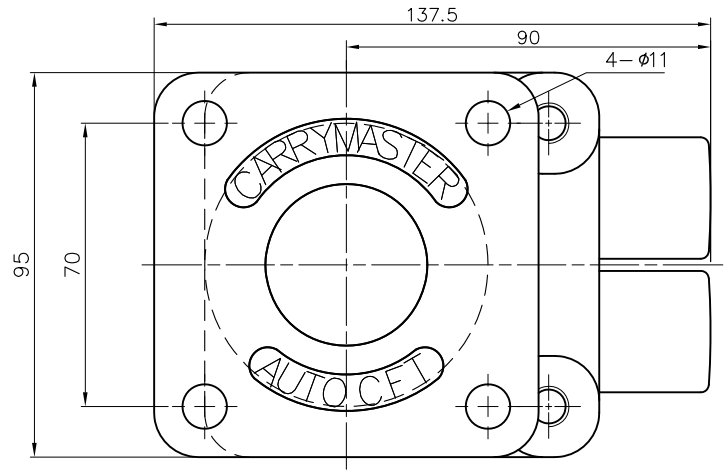

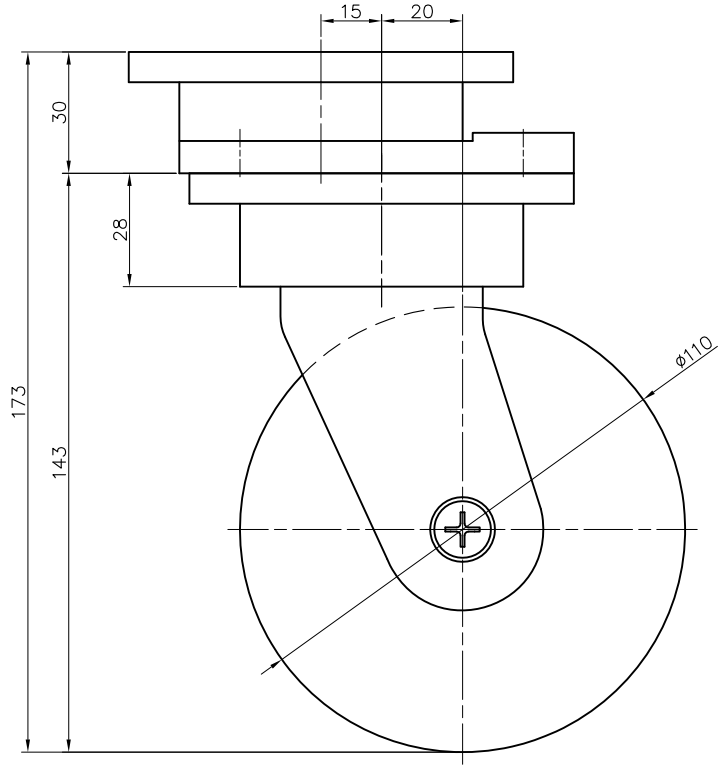

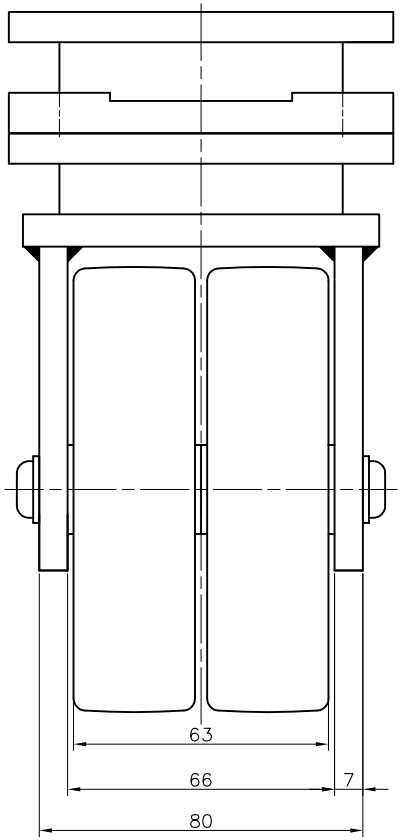

주서

1. 도시되고 지시없는 모떼기 1X45°, 필렛및 라운드 R1
2. 일반 모떼기 0.5X45°
3. 용접가공후 쇼트 표면처리
4. 표면후처리 백색 아연도금

REV. NO.	DATE	MODIFICATIONS	DRAWN BY	DESIGN BY	CHECKED BY	APPROVED BY
0	2019. 05.14	FIRST ISSUE		박일경	김광영	최규일

OWNER

AUTO CFT CO., LTD.
CASTER FOOT TECHNOLOGY

PROJECT: CARRYMASTER

CLASS / TITLE: AVE-AVMUT-110

NS / SCALE: ASSEMBLY DRAWING

A4 SIZE | mm(inch) DIM. | THIRD ANGLE PROJECTION | REF. DRAWING: 0

AUTO CFT DRAWING NO. | REV. NO.: 0 | SHEET: /